SNEDE 2–2

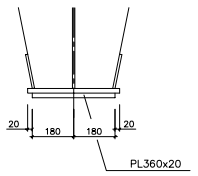

SNEDE 1–1

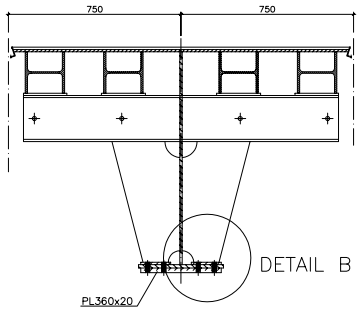

BESTAANDE WEGELEMENT 25M

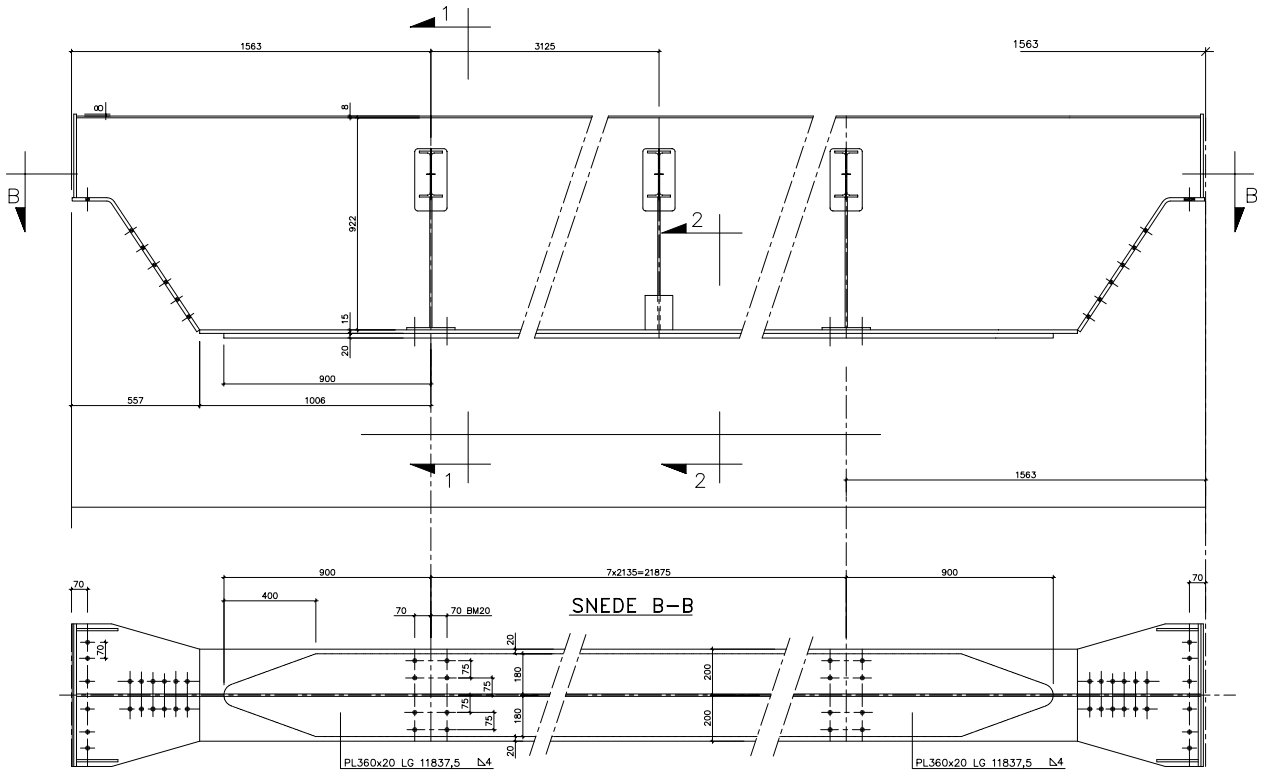

DETAIL B

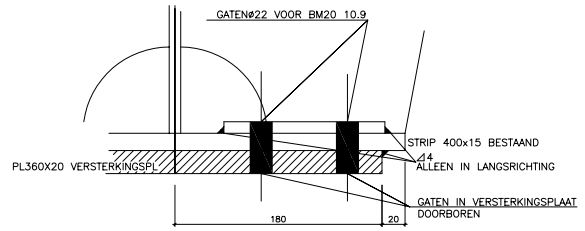

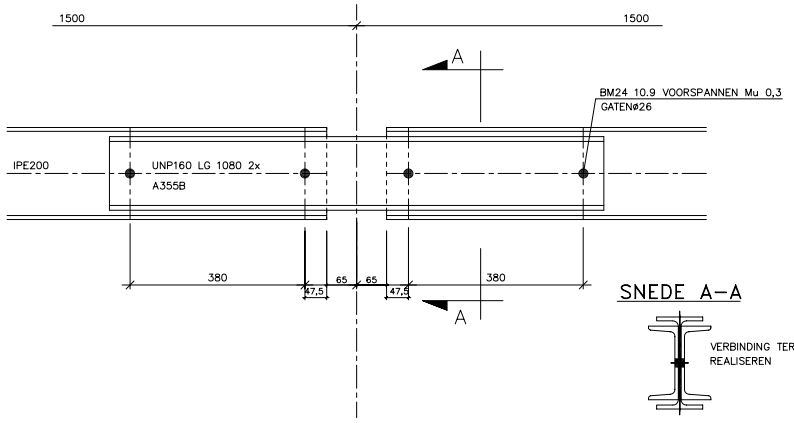

SNEDE A–A

DETAIL HIJSOOG EN RUBBERVOEG

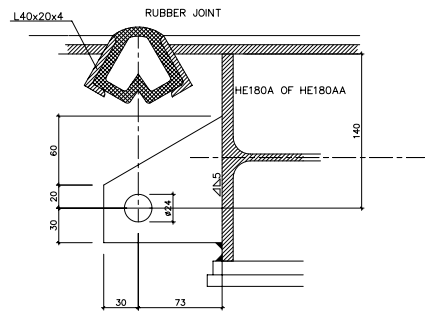

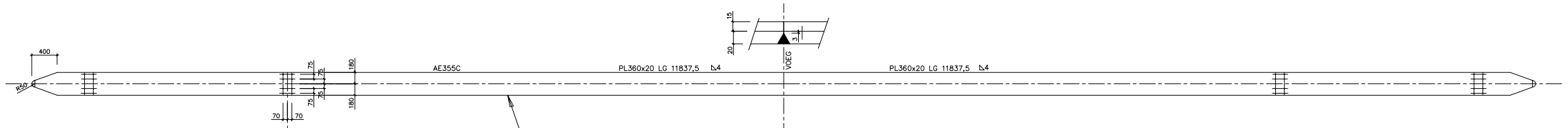

SNEDE C–C

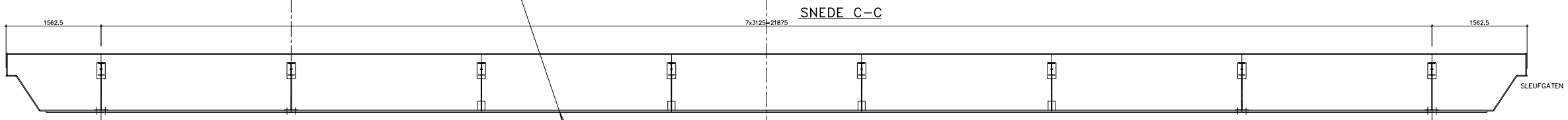

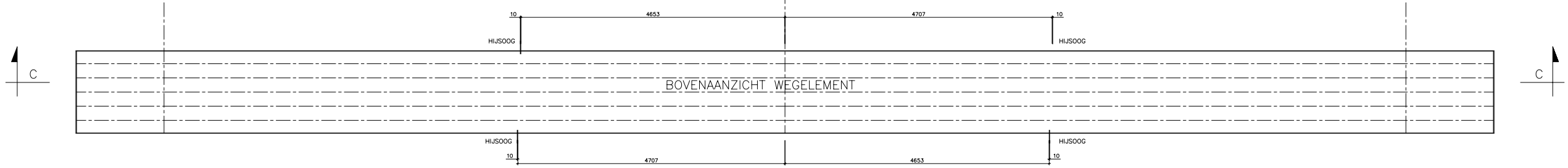

REV.	DATE	DESCRIPTION	DRAWN	CHECK.

IEMANTS
STAALCONSTRUCTIES BELGIE
INDUSTRIETERREIN HOGE MAUW 42
POSTBUS 61
2370 ARENDONK BELGIUM
TELEFOON (0)14 - 67 22 81
TELEFAX (0)14 - 67 20 92

CLIENT

THV VAN BROEKHOVEN VAN GORP WEGEBO

CONTENTS OF DRAWING

WERFBRUGGEN RING ANTWERPEN
DETAILS WERFBRUG BLAD 1

DRAWN	DATE	SCALE	REVISION
FONSVB	15/12/2003	1/10	
CHECKED	DATE	ORDER NR	DRAWING NR
		14300	01

COPYRIGHT RESERVED. THIS DRAWING MAY NOT BE COPIED NOR DUPLICATED OR PLACED AT DISPOSAL OF THIRD PARTIES WITHOUT THE CONSENT OF THE OWNER

Formaat : 1360 x 841

C:\TSCAD14\14300FVB\01.DWG